Refs.:
DM KNT B1B
DM KNT B1P
DM KNT B1N

Ecodiseño

KNX

ES

INSTRUCCIONES DE USO
DETECTOR DE MOVIMIENTO Y PRESENCIA KNX DE PARED / TECHO 270º BLANCO, PLATA O NEGRO

EN

INSTRUCTIONS MANUAL
270º KNX MOTION AND PRESENCE DETECTOR WALL / CEILING MOUNTED WHITE, SILVER OR BLACK

FR

INSTRUCTIONS D'UTILISATION
DÉTECTEUR DE MOUVEMENT ET DE PRÉSENCE KNX 270° MONTAGE MURAL OU PLAFOND BLANC, ARGENT OU NOIR

DINUY, S.A. Auzolan, 2, 20303, IRUN, SPAIN

www.dinuy.com

ES

DiNUY
Brighten up your day

INSTRUCCIONES DE USO

Refs.: **DM KNT B1B / DM KNT B1P / DM KNT B1N**

DETECTOR DE MOVIMIENTO Y PRESENCIA KNX DE PARED / TECHO 270º BLANCO, PLATA O NEGRO

Ecodiseño KNX

ESPECIFICACIONES TÉCNICAS

Alimentación	21Vcc – 32Vcc
Consumo propio	18mA
Canales de Salida	6 + 1 para Control Luminosidad Constante
Ángulo de Detección	270º
Altura de montaje	2,5m
Diámetro de detección	18 x 12m
Programación a través de	ETS5 o posterior
Puesta en marcha	System Mode
Rango temporización	1s – 65535s (18h)
Rango luminosidad	5 – 2.000lux (+Deshabilitada)
Temperatura de funcionamiento	-20…55ºC
Grado de protección	IP 55
Aislamiento	Clase II
Normativas	KNX Standard 2.0 EN60669-1, 2-1 y 2-3
Directivas	Compatibilidad Electromagnética 2014/30/EU RoHS 2011/65/EU

DESCRIPCIÓN

- Detector KNX con tecnología PIR de alta calidad y última generación, para su instalación en pared o techo.
- Puede configurarse en los siguientes modos de funcionamiento:
  - Detector de movimiento.
  - Detector de presencia.
  - Regulación de luminosidad constante.
  - Interruptor Crepuscular.
- 6 canales de Detección de Movimiento + 1 Control Luminosidad Constante.
- Los canales de detección permiten:
  - Control Iluminación.
  - Control HVAC.
  - Monitorización Movimiento.
- Función Maestro / Esclavo.
- Modo de funcionamiento Automático o Semi-Automático.
- 3 sensores PIR orientados para maximizar el campo de cobertura.
- 3 niveles de ajuste de sensibilidad de la detección (ajustable individualmente).
- Posibilidad de desactivación individual de los sensores PIR.
- Posibilidad de deshabilitar el LED de detección.
- Regulación constante de hasta 4 grupos mediante compensación.
- Configuración y ajuste mediante ETS.
- Diseño elegante y limpio.
- Posibilidad de instalación en esquina exterior e interior (requiere accesorio).
- Ejemplos de aplicación: zonas exteriores de viviendas, garajes y en general, cualquier espacio exterior, semi-exterior o interior.

DIMENSIONES

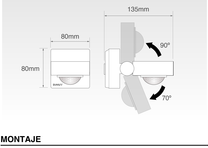

MONTAJE

- A. Elección del lugar:

  - No dirigir el detector a objetos con superficies altamente reflectantes o sujetos a cambios rápidos de temperaturas.

  - No montar el detector cerca de fuentes de calor.

  - No dirigir el detector hacia fuentes de luz.

  - No dirigir el detector hacia objetos que se muevan con el viento.

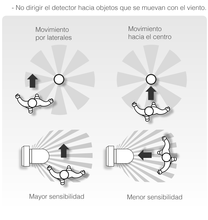

- B. Montaje:

1.- Separe el zócalo del cuerpo del detector.

2.- Perfore las zonas de goma del zocalo y pase los cables de alimentación por los agujeros realizados.

3.- Inserte los cables en su borna correspondiente y sitúe los cables de forma que queden ordenados y bien guiados.

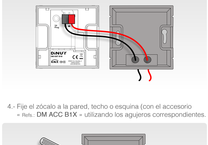

4.- Fije el zócalo a la pared, techo o esquina (con el accesorio = Refs. **DM ACC B1X** = utilizando los agujeros correspondientes.

5.- Inserte el cuerpo del detector sobre el zócalo realizando una presión controlada, de forma que los cables queden bien guiados y recogidos, y el detector en la posición adecuada.

6.- Ajuste el ángulo de basculación, en función de la aplicación y estética deseada.

- Instalación en pared.

- Instalaciónes en techos.

- Instalaciónes en esquinas.

Para instalar el detector en esquinas es necesario adquirir el accesorio:

= Ref.: DM ACC B1B = montaje en ángulo 90º interior / exterior, Blanco.
= Ref.: DM ACC B1N = montaje en ángulo 90º interior / exterior, negro.
= Ref.: DM ACC B1P = montaje en ángulo 90º interior / exterior, plata.

COBERTURA

Se recomienda montar el detector a una altura de 2,5m, consiguiendo así el máximo área de detección.

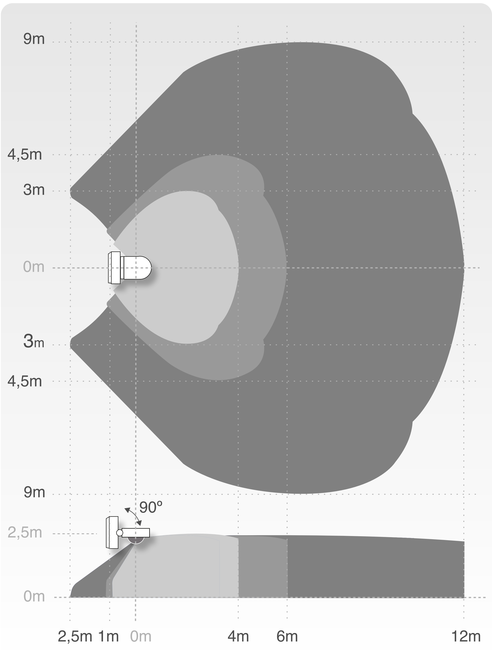

Ejemplo de cobertura a 30º a diferentes alturas.

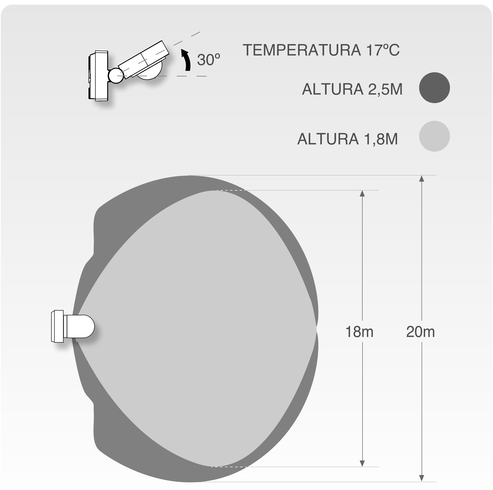

Ejemplo de cobertura a -30º a diferentes alturas.

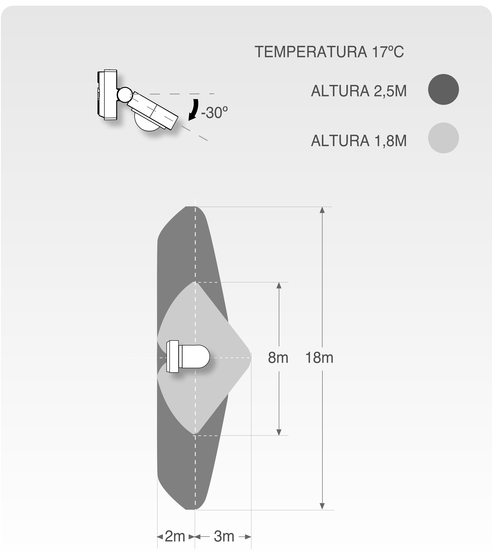

CONFIGURACIÓN Y AJUSTE MEDIANTE ETS

Este detector se configura y ajusta mediante ETS.

Para ampliar información, por favor, consulte el manual específico de KNX para este producto:

Manual KNX

¡ATENCIÓN!:
¡La instalación y el montaje de los equipos eléctricos solo debe ser realiza por una persona cualificada!
¡Conectar solo a la tensión de alimentación correcta (tensión de bus KNX)!
¡La instalación y el montaje del equipo eléctrico deben realizarse de acuerdo con las directivas nacionales de edificación, eléctricas y de seguridad!

EN

DiNUY
Brighten up your day

INSTRUCTIONS MANUAL

Refs.: **DM KNT B1B / DM KNT B1P / DM KNT B1N**

270º KNX MOTION AND PRESENCE DETECTOR WALL / CEILING MOUNTED WHITE, SILVER OR BLACK

TECHNICAL SPECIFICATIONS

Power Supply	21Vdc ~ 32Vdc
Own consumption	18mA
Output Channels	6 + 1 for Constant Brightness Control
Detection Angle	270º
Mounting height	2,5m
Detection diameter	18 x 12m
Commissioning	ETS5 or later
Mise en service	System Mode
Timing range	1s ~ 65535s (18h)
Luminosity range	5 ~ 2.000lux (+ disabled)
Working temperature	-20…55ºC
Ingress Protection	IP 55
Safety class	II
According to the Standards	KNX Standard 2.0 EN60669-1, 2-1 and 2-3
Directives	EMC 2014/30/EU RoHS 2011/65/EU

DESCRIPTION

- KNX detector with high-quality, cutting-edge PIR technology, for wall or ceiling installation.
- It can be configured in the following operating modes:
  - Motion detector.
  - Presence detector.
  - Constant brightness control.
  - Twilight switch.
- 6 Motion Detection channels + 1 Constant Brightness Control.
- Detection channels allow for:
  - Lighting control.
  - HVAC control.
  - Motion monitoring.
- Master / Slave Function.
- Automatic or Semi-Automatic operating mode.
- 3 PIR sensors oriented to maximize the coverage field.
- 3 levels of detection sensitivity adjustment (individually adjustable).
- Possibility of individual deactivation of PIR sensors.
- Possibility to disable the detection LED.
- Constant regulation of up to 4 groups by compensation.
- Configuration and adjustment using ETS.
- Elegant and clean design.
- Can be installed on exterior or interior corners (requires accessories).
- Application examples: outdoor areas of homes, garages, and in general, any outdoor, semi-outdoor, or indoor space.

DIMENSIONS

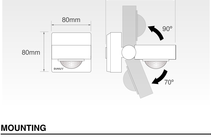

MOUNTING

- A. Choosing a Location:

  - Do not point the detector at objects with highly reflective surfaces or objects subject to rapid temperature changes.

  - Do not mount the detector near heat sources.

  - Do not point the detector at light sources.

  - Do not point the detector at objects that move in the wind.

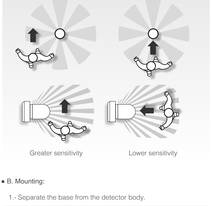

- B. Mounting:

1.- Separate the base from the detector body.

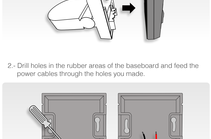

2.- Drill holes in the rubber areas of the baseboard and feed the power cables through the holes you made.

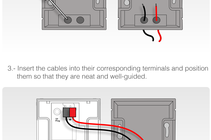

3.- Insert the cables into their corresponding terminals and position them so that they are neat and well-guided.

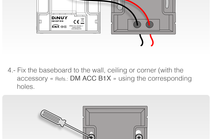

4.- Fix the baseboard to the wall, ceiling or corner (with the accessory = Refs.: **DM ACC B1X** = using the corresponding holes.

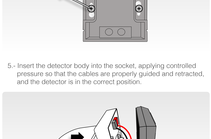

5.- Insert the detector body into the socket, applying controlled pressure so that the cables are properly guided and retracted, and the detector is in the correct position.

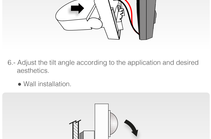

6.- Adjust the tilt angle according to the application and desired aesthetics.

- Wall installation.

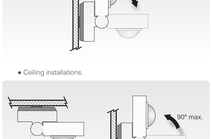

- Ceiling installations.

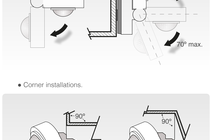

- Corner installations.

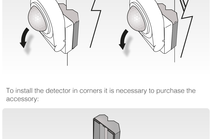

To install the detector in corners it is necessary to purchase the accessory:

= Ref.: **DM ACC B1B** = 90º indoor / outdoor angle mount, white.
= Ref.: **DM ACC B1N** = 90º indoor / outdoor angle mount, black.
= Ref.: **DM ACC B1P** = 90º indoor / outdoor angle mount, silver.

COVERAGE

It is recommended to mount the detector at a height of 2.5m, thus achieving the maximum detection area.

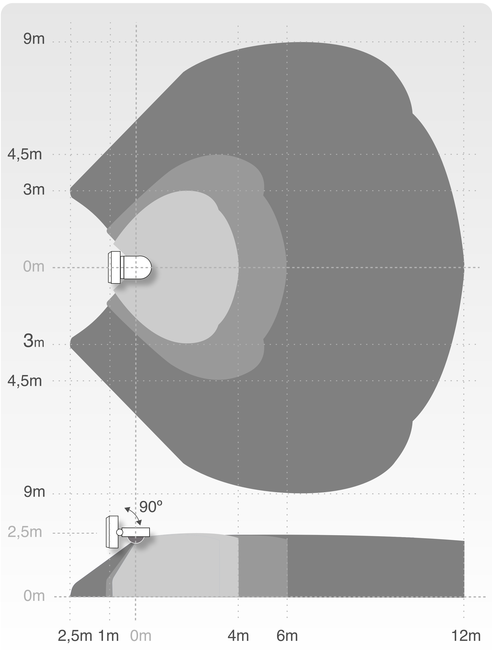

Example of coverage at 30° at different heights.

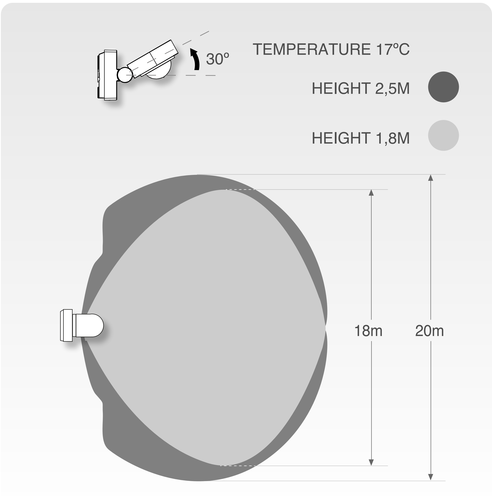

Example of coverage at -30° at different heights.

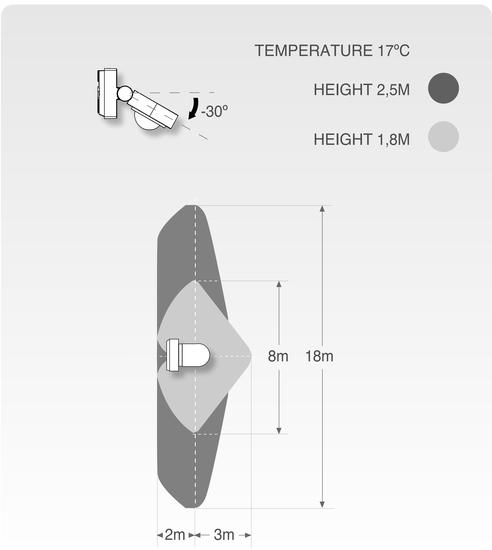

CONFIGURATION AND ADJUSTMENT BY ETS

This detector is configured and adjusted using ETS.

For further information, please refer to the specific KNX manual for this product:

KNX Manual

WARNING!:
Installation and assembly of electrical equipment must be carried out only by a skilled person!
Connect only to suitable supply voltage (KNX bus voltage)!
Installation and assembly of electrical equipment must be in accordance with national building, electrical and safety codes!

FR

DiNUY
Brighten up your day

INSTRUCTIONS D'UTILISATION

Réfs.: **DM KNT B1B** / **DM KNT B1P** / **DM KNT B1N**

DÉTECTEUR DE MOUVEMENT ET DE PRÉSENCE KNX 270° MONTAGE MURAL OU PLAFOND BLANC, ARGENT OU NOIR

Ecodiseño KNX

CARACTÉRISTIQUES TECHNIQUES

Power Supply	21Vcc – 32Vcc
Puissance absorbée	18mA
Canaux de sortie	6 + 1 pour Contrôle constant de la luminosité
Angle de détection	270°
Hauteur de montage	2,5m
Diamètre de détection	18 x 12m
Programmation via	ETS5 or later
Mise en service	System Mode
Temps de retard	1s = 65535s (18h)
Luminosité	5 – 2.000lux (+Désactivé)
Température opération	-20…55ºC
Indice de protection d'enveloppe	IP 55
Classe de protection	II
Selon la Norme	NX Standard 2.0 EN60669-1, 2-1 et 2-3
Directives	Compatibilité électromagnétique 2014/30/UE RoHS 2011/65/UE

DESCRIPTION

- Détecteur KNX doté de la technologie PIR de dernière génération et de haute qualité, pour montage mural ou au plafond.

- Il peut être configuré selon les modes de fonctionnement suivants:
  - Détecteur de mouvement.
  - Détecteur de présence.
  - Contrôle de la luminosité constante.
  - Interrupteur crépusculaire.

- 6 canaux de détection de mouvement + 1 contrôle de luminosité constante.

- Les canaux de détection permettent:
  - Le contrôle de l'éclairage.
  - Le contrôle HVAC.
  - La surveillance des mouvements.

- Fonction maître / esclave.

- Mode de fonctionnement automatique ou semi-automatique.

- 3 capteurs PIR orientés de manière à maximiser le champ de couverture.

- 3 niveaux de réglage de la sensibilité de détection (réglables individuellement).

- Possibilité de désactivation individuelle des capteurs PIR.

- Possibilité de désactiver la LED de détection.

- Régulation constante jusqu'à 4 groupes par compensation.

- Configuration et réglage via ETS.

- Design élégant et épuré.

- Peut être installé dans les angles extérieurs ou intérieurs (nécessite de accessoire).

- Exemples d'application: espaces extérieurs de maisons, garages et, en général, tout espace extérieur, semi-extérieur ou intérieur.

DIMENSIONS

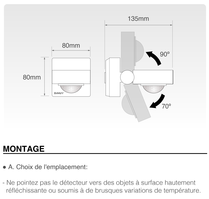

MONTAGE

- A. Choix de l'emplacement:

- Ne pointez pas le détecteur vers des objets à surface hautement réfléchissante ou soumis à de brusques variations de température.

- Ne montez pas le détecteur à proximité de sources de chaleur.

- Ne pointez pas le détecteur vers des sources lumineuses.

- Ne pointez pas le détecteur vers des objets qui bougent au vent.

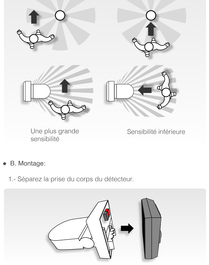

- B. Montage:

1.- *Séparez la prise du corps du détecteur.*

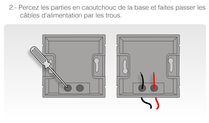

2.- Percez les parties en caoutchouc de la base et faites passer les câbles d'alimentation par les trous.

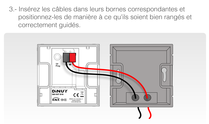

3.- Insérez les câbles dans leurs bornes correspondantes et positionnez-les de manière à ce qu'ils soient bien rangés et correctement guidés.

4.- Fixez la base au mur, au plafond ou à l'angle (avec l'accessoire « réf.: DM ACC B1X » en utilisant les trous correspondants).

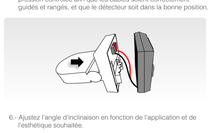

5.- Insérez le corps du détecteur sur la base en appliquant une pression contrôlée afin que les câbles soient correctement guidés et rangés, et que le détecteur soit dans la bonne position.

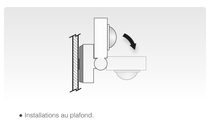

6.- Ajustez l'angle d'inclinaison en fonction de l'application et de l'esthétique souhaitée.

- Installations mural.

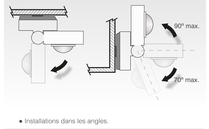

- Installations au plafond.

- Installations dans les angles.

Pour installer le détecteur dans les angles, vous devez acheter l'accessoire suivant:

- réf.: DM ACC B1B - Fixation à angle de 90°, intérieur / extérieur, blanc.
- réf.: DM ACC B1N - Fixation à angle de 90°, intérieur / extérieur, noir.
- réf.: DM ACC B1P - Fixation à angle de 90°, intérieur / extérieur, argent.

COUVERTURE

Il est recommandé de monter le détecteur à une hauteur de 2,5 m, afin d'obtenir une zone de détection maximale.

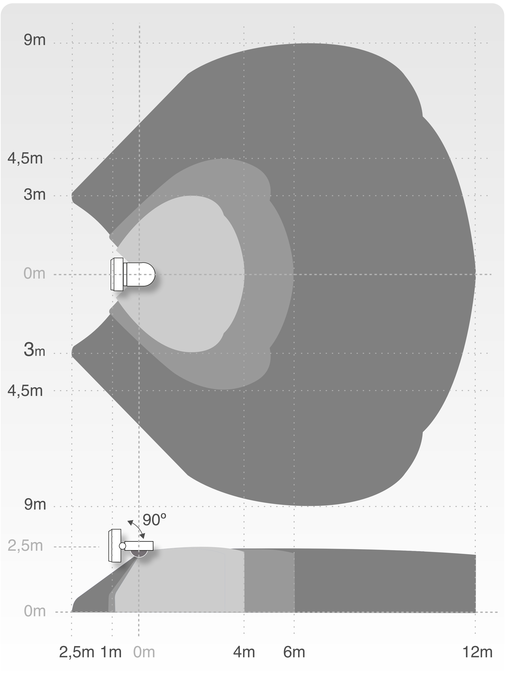

Exemple de couverture à 30° à différentes hauteurs.

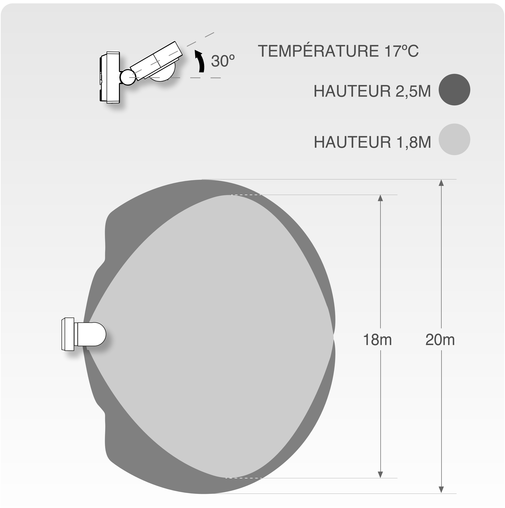

Exemple de couverture à -30° à différentes hauteurs.

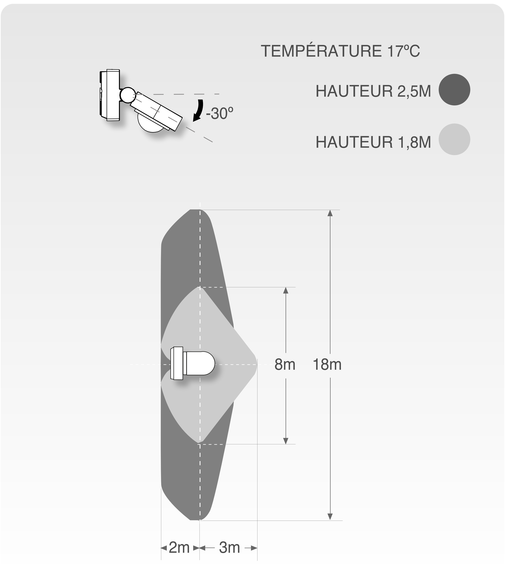

CONFIGURATION ET RÉGLAGE PAR ETS

Ce détecteur est configuré et réglé via ETS.

Pour plus d'informations, veuillez consulter le manuel KNX spécifique à ce produit :

Manuel KNX

ATTENTION!:
L'installation et le montage des équipements électriques doivent être effectué uniquement par une personne qualifiée!
Connectez uniquement à une tension d'alimentation appropriée (bus KNX tension)!
L'installation et le montage des équipements électriques doivent être conforme aux normes nationales de construction, d'électricité et codes de sécurité!